Размеры NMRW

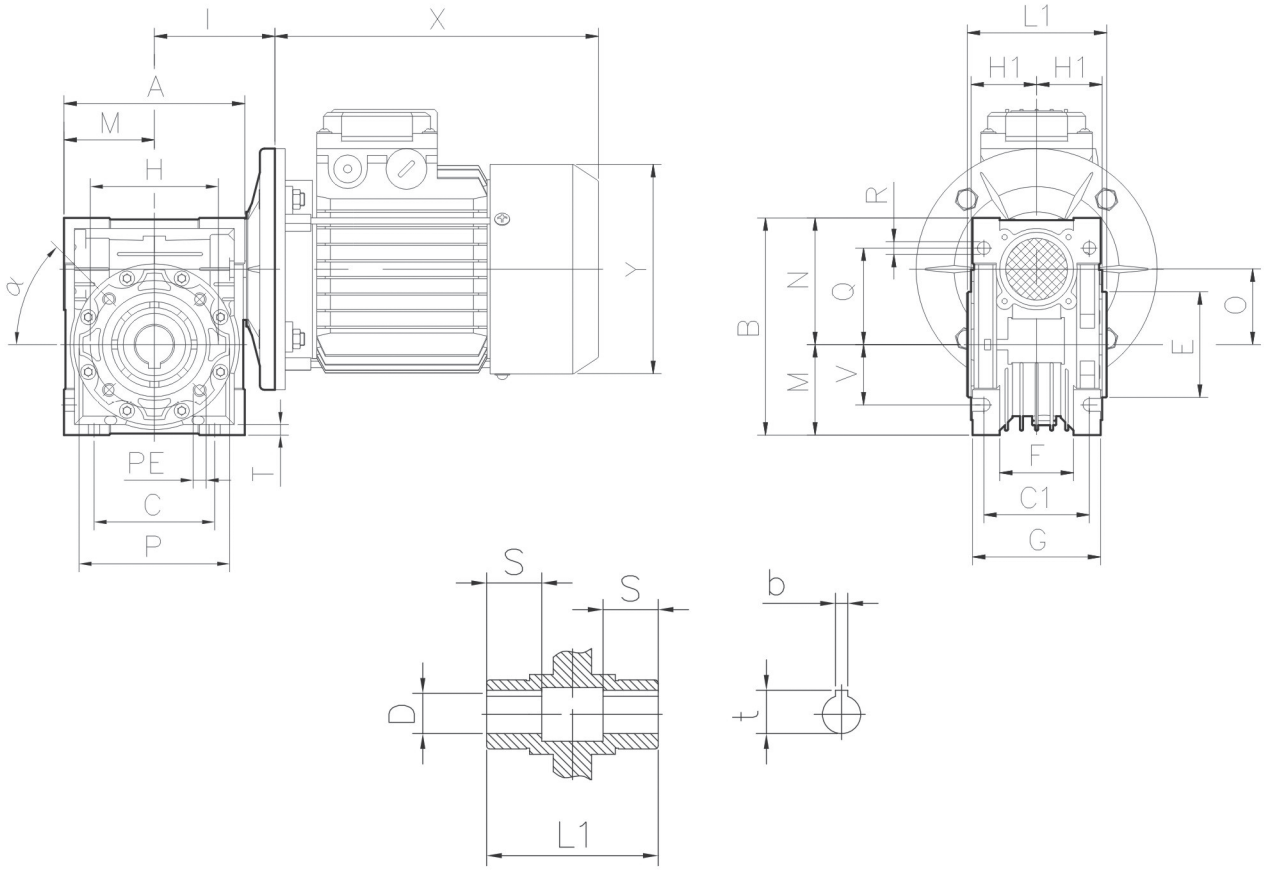

NMRW	A	B	C	C1	D(H7)	E(h8)	F	G	H	H1	I	L1	M	N	O
030	80	97	54	44	14	55	32	56	65	29	55	63	40	57	30
040	100	121,5	70	60	18(19)	60	43	71	75	36,5	70	78	50	71,5	40
050	120	144	80	70	25(24)	70	49	85	85	43,5	80	92	60	84	50
063	144	174	100	85	25(28)	80	67	103	95	53	95	112	72	102	63
075	172	205	120	90	28(35)	95	72	112	115	57	112,5	120	86	119	75
090	206	238	140	100	35(38)	110	74	130	130	67	129,5	140	103	135	90
110	255	295	170	115	42	130	-	144	165	74	160	155	127,5	167,5	110
130	293	335	200	120	45	180	-	155	215	81	179	170	146,5	187,5	130
150	340	400	240	145	50	180	-	185	215	96	210	200	170	230	150

NMRW	P	Q	R	S	T	V	PE	b	t	α	Kg
030	75	44	6,5	21	5,5	27	M6x11(n=4)	5	16,3	0^0	1,2
040	87	55	6,5	26	6,5	35	M6x8(n=4)	6	20,8(21,8)	45^0	2,3
050	100	64	8,5	30	7	40	M8x10(n=4)	8	28,3(27,3)	45^0	3,8
063	110	80	8,5	36	8	50	M8x14(n=8)	8	28,3(31,3)	45^0	6,2
075	140	93	11	40	10	60	M8x14(n=8)	8(10)	31,3(38,3)	45^0	9
090	160	102	13	45	11	70	M10x18(n=8)	10	38,3(41,3)	45^0	13
110	200	125	14	50	14	85	M10x18(n=8)	12	45,3	45^0	42,5
130	250	140	16	60	15	100	M12x21(n=8)	14	48,8	45^0	59
150	250	180	18	72,5	18	120	M12x21(n=8)	14	53,8	45^0	87